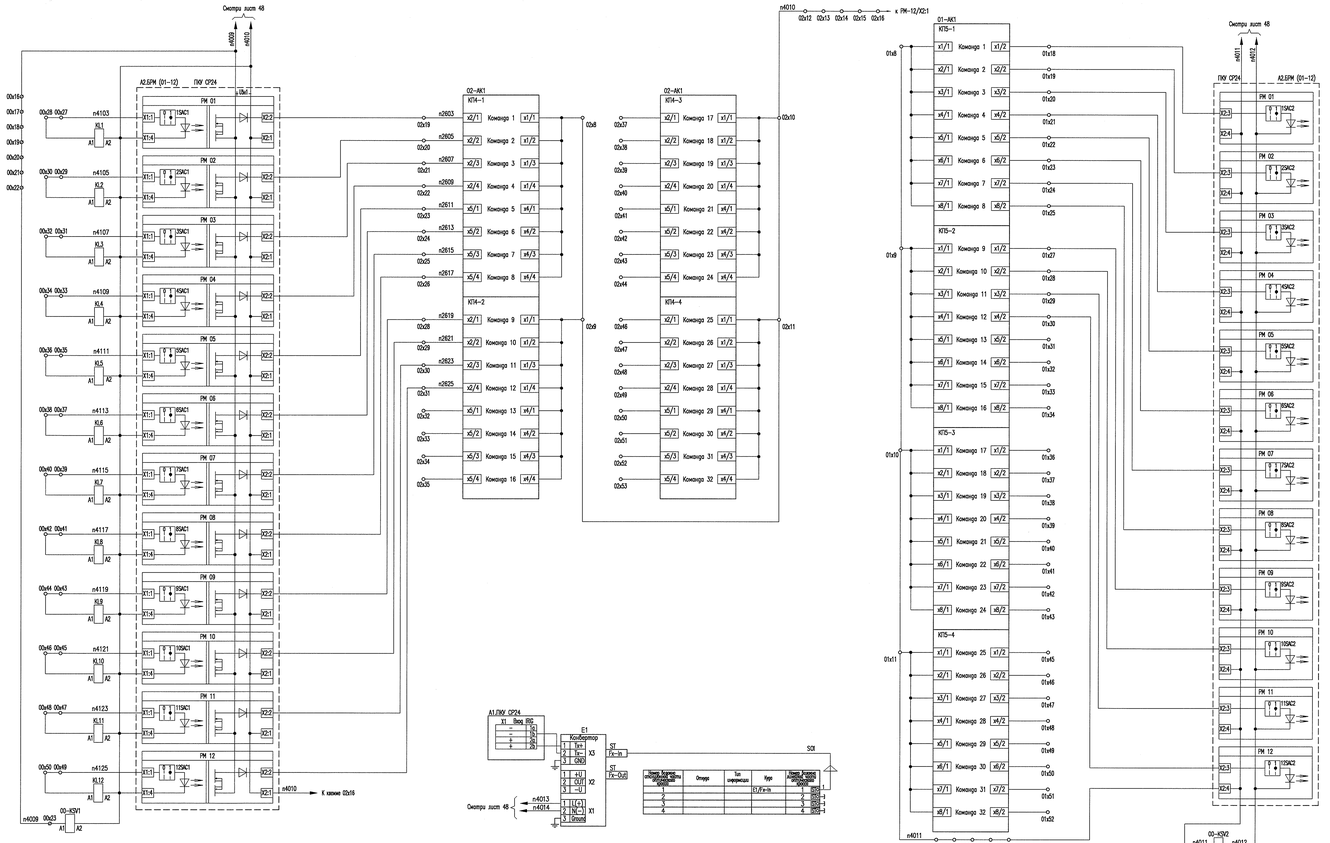

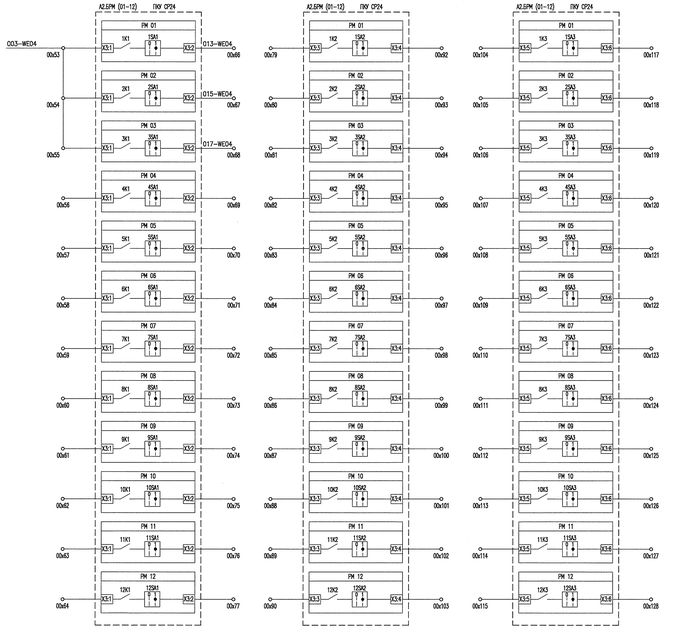

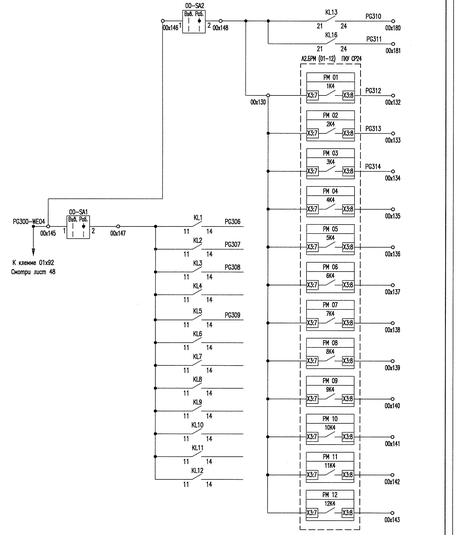

1 Схема выполнена на листах 48–49.
2 Внутренний монтаж выполнить медными проводниками сечением 1,5 мм².
3 Подключение кабеля проводится одним болтом кабельным наконечником соответствующего диаметра.

Изм.	Кол.уч.	Лист	N док.	Подп.	Дата	Инв. N подл. R4.05270.4.0.32	
Разраб.	Ивашкевич					R4.AE00.3960.032.02.00.001	
Пров.	Ивашкевич					РОСТОВСКАЯ АЭС БЛОК 4	Лит. / Масса / Масштаб
Гл.инж.пр.	Ковалев					СМТ. Сооружение заводов ВП 220 кВ "Волгодонск–Котельниково" Технические условия на проектирование заводов ПА 0 РЗ ОРУ-220 кВ	Лист 49 / Листов
Н.контр.	Скоробова					ЕВО-2. Шкаф N110 ПРМ, ПРД АКА "КЕДР" ВП 220 кВ МЕЗК "Котельниково"	АО "ТЕНАЭП" 2015
						Схема электрическая полная	

Подпись и дата | Инв. № подл.